radleys
innovations for science

Image courtesy of Peakdale Molecular

Sistemi di reazione di laboratorio ideati per il cliente

da 100ml a 50 litri...

Negli oltre 40 anni di esperienza nella produzione di vetreria di laboratorio Radleys si e' guadagnata una fama a livello internazionale per la piu' alta qualita'nei sistemi di reazione in vetro.Tutti sistemi che Radleys produce sono ideati in stretta co-operazione con il cliente per assicurare un'ottimo risultato.

STEPBIO

Ideato, prodotto ed istallato...

Tel: 051-6343340 o www.stepbio.it

www.stepbio.it

www.radleys.co.uk

Copyright Radleys 2005

Sistemi di reazione di laboratorio ideati per il cliente

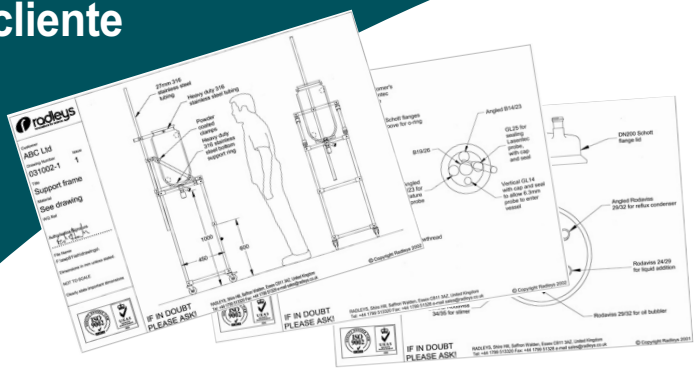

Sistemi di reazione su vostra richiesta...

Se avete bisogno di un grande sistema di multireattori di processo, un singolo reattore benchtop da 100 ml o di un complesso sistema per reazioni in parallelo, il team di Radleys, costituito da ingegneri specializzati e maestri vetrai, sara' lieto di assistervi sotto tutti gli aspetti del vostro progetto. Con oltre 40 anni di esperienza, tutti i sistemi di reazione che Radleys produce sono stati ideati in co-operazione con i clienti per assicurare l'ottenimento del prodotto desiderato. I servizi Radleys includono:

- Reattori a singola o doppia camicia
- Supporti
- Termoregolatori, agitatori, sensori e sonde
- Data logging e software control
- Completa istallazione e training

Per discutere insieme delle vostre esigenze, contattate Stepbio, distributore esclusivo Radleys per l'Italia, **allo 051-6343340 o stepbio@stepbio.it**

NEW V4 Valvola di scarico Zero Dead Space...

La configurazione innovativa dell'o-ring della valvola V4 permette uno scarico veloce, facile e sicuro, eliminando i problemi di assemblaggio e pulizia associati al design dei rubinetti tradizionali. La valvola, disponibile da 15mm o 25mm a seconda delle differenti dimensioni del reattore, viene uttilizzata manualmente per scaricare il contenuto del reattore. Il modello standard e' utilizzabile per temperature da -50ºC a +200ºC. Per differenti temperature o applicazioni sono disponibili differenti materiali specifici.

Per richiedere maggiori informazioni contattate Stepbio, distributore esclusivo Radleys per l'Italia, **allo 051/6343340 o stepbio@stepbio.it**

Lara™ Controlled Lab Reactor...

Migliora l'efficienza del vostro sviluppo di processo...

Il nuovo Lara CLR e' un sistema di reazione flessibile e modulare. Il sistema e' dotato di un semplice software per il controllo e di un full data logging. Lara puo' lavorare con reattori standard da 500ml, 1litro e 5 litri. Il sistema e' fornito di un supporto compatto con sistema di agitazione integrato e si possono integrare ulteriori accessori.

Per saperne di piu', contattate Stepbio, distributore esclusivo Radleys per l'Italia, **allo 051/6343340 o stepbio@stepbio.it** e visitate il sito **www.lara-clr.com o www.stepbio.it**

STEPBIO radleys innovations for science

Tel: 051-6343340
Email: stepbio@stepbio.it
Web: www.stepbio.it

www.stepbio.it

www.radleys.co.uk